令和７年度　県北地区男女ソフトボール選手権大会小学生の部

期日　　令和７年８月３０日(土)・３１日(日)
会場　　（３０日）上野台総合運動公園
　　（３１日）福島市立飯野小学校
※雨天時　中止

【帯同審判割り当て】
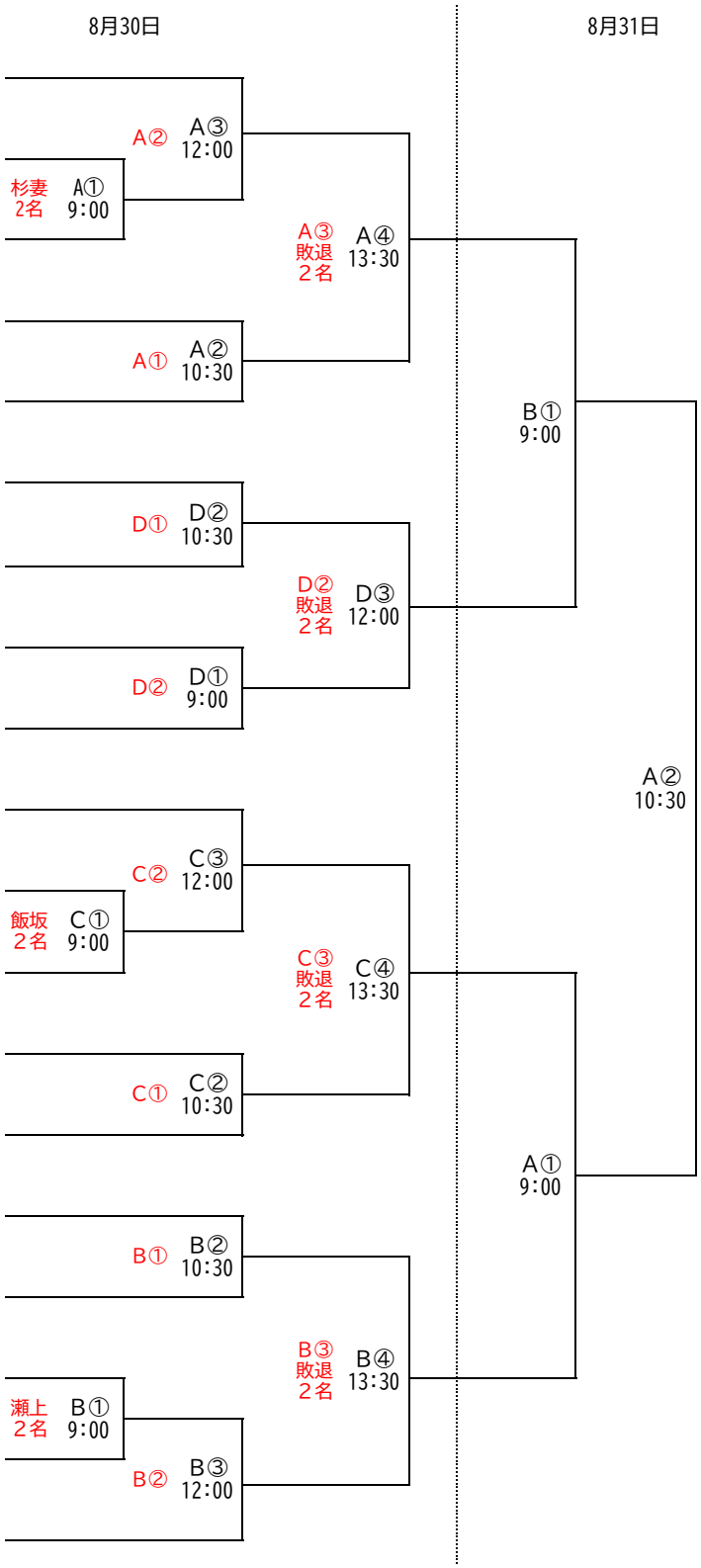
1　杉妻B L A C K L O O K Sスポーツ少年団
2　国見ソフトボールスポーツ少年団
3　平野西根ソフトボールスポーツ少年団
4　矢野目ソフトボールスポーツ少年団
5　庭塚ソフトボールスポーツ少年団
6　柱沢スポーツ少年団ソフトボール部
7　飯野川俣ジュニアフレンズスポーツ少年団
8　伊達ソフトボールスポーツ少年団
9　二本松東ソフトボールスポーツ少年団
10　飯坂ソフトボールスポーツ少年団
11　東和スポーツ少年団ソフトボール部
12　川崎スポーツ少年団
13　岳下ソフトボールスポーツ少年団
14　野田スポーツ少年団
15　福島Dragonsスポーツ少年団
16　月輪スポーツ少年団
17　油井スポーツ少年団ソフトボール部
18　やながわソフトボールスポーツ少年団
19　瀬上ソフトボールスポーツ少年団